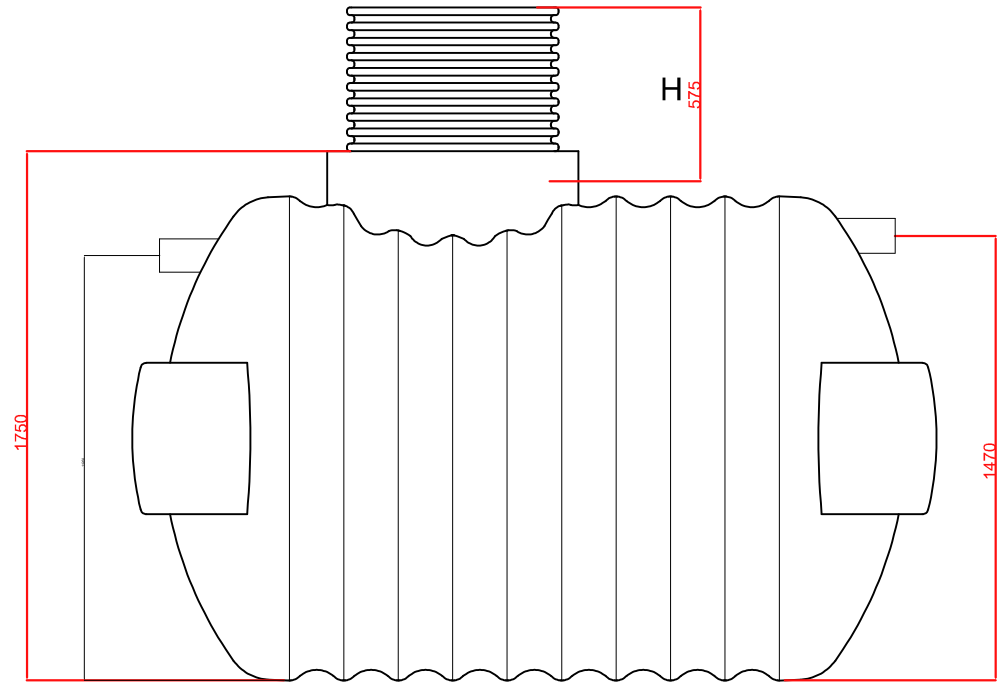

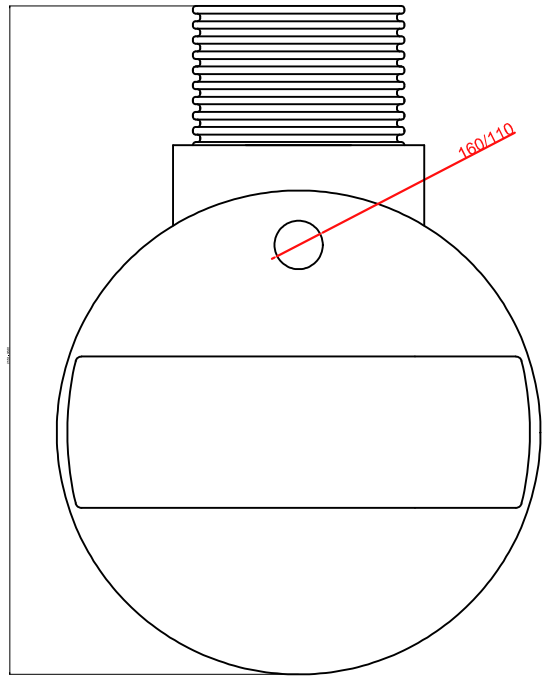

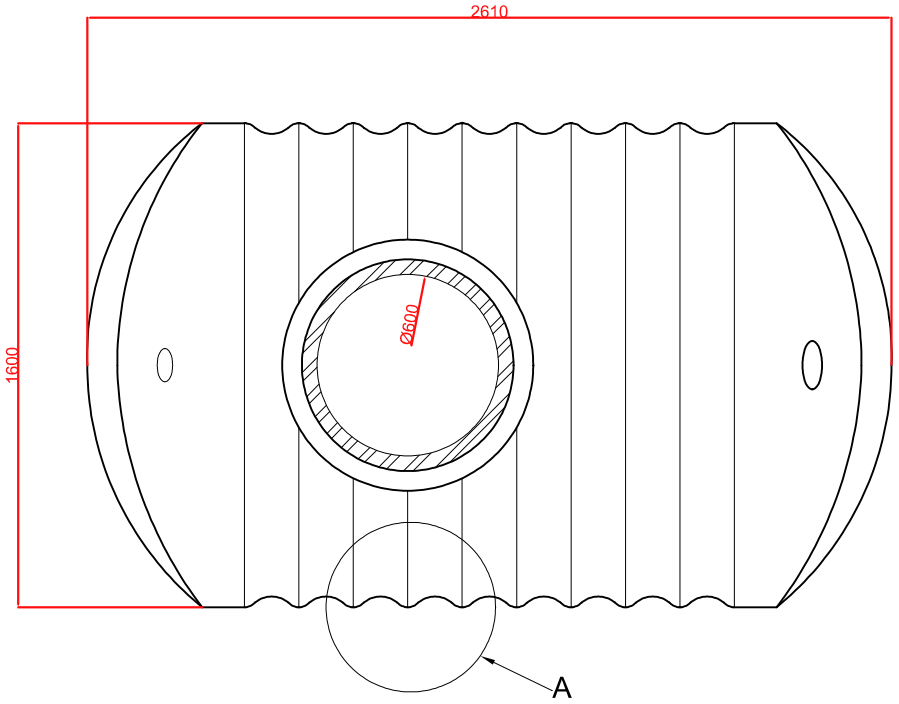

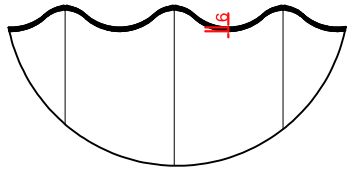

Pojemność	4000 l
Średnica	1600 mm
Długość	2610mm
Szerokość	1600 mm
Średnica włazu	600 mm
Wys. włazu H	500 - 2000 mm
Średnica przyłącza	160/110 mm
Waga	160 kg
Materiał	GRP/PE

WOD-MAX

WOD-MAX
ul. Dworcowa 49, 62-400 Słupca

Inwestor:	GMINA PIONKI UL. ZWYCIĘSTWA 6A 26-670 PIONKI
Nazwa inwestycji:	BUDOWA KONTENERA MAGAZYNOWEGO WRAZ Z PRZEBUDOWĄ BUDYNKU STACJI UZDATNIANIA WODY CZARNA, GM. PIONKI, DZIAŁKA NR 1180/2

Opracował:

mgr inż. Dariusz Śmigielski

Uprawnienia budowlane WKWRP/39/ŚOPW/OS/09
w specjalności instalacyjnej do projektowania
kierowania robotami budowlanymi bez ograniczeń

SKALA: 1:100

DATA: 09.2024

Neutralizator ścieków z chlorowni

Rys 17

Str. 74